GARDEN
EQUIPMENT

RZTK

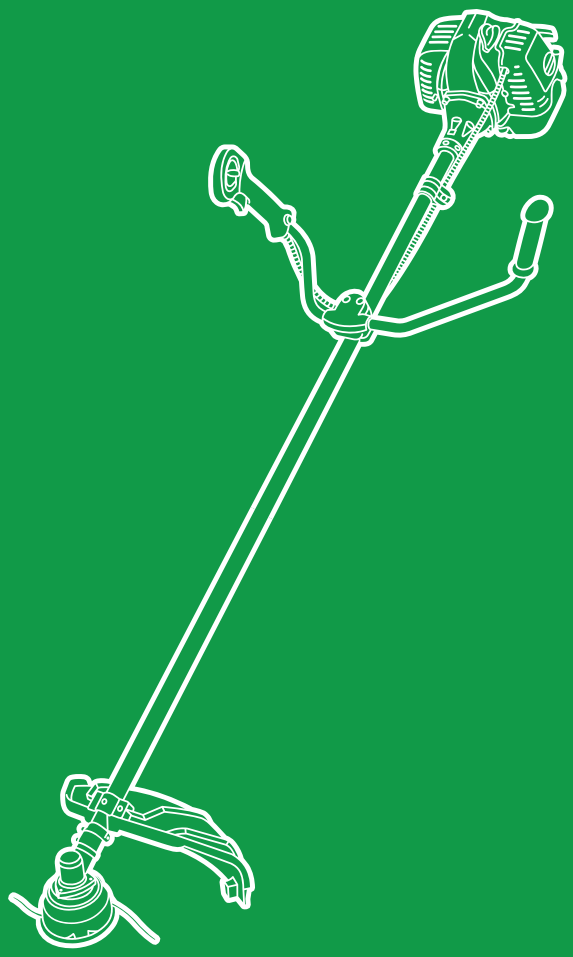

КОСА БЕНЗИНОВА

BC 320 | BC 420 | BC 520 | BC 4ST

Інструкція з експлуатації

ЗМІСТ

1. Опис виробу 2
2. Комплектація 2
3. Технічні характеристики 3
4. Загальний вигляд і складові частини 4
5. Значення символів 6
6. Інформація щодо безпеки 7
7. Складання виробу 9
8. Експлуатація 15
9. Робота з мотокосою 27
10. Технічне обслуговування 30
11 Зберігання і транспортування 40
12. Гарантійне обслуговування 42
13. Утилізація пристрою 43

Актуальну версію інструкції з експлуатації можна знайти і завантажити на сайті rozetka.com.ua у карточці товару.

Виробник залишає за собою право на внесення змін у конструкцію, дизайн і комплектацію виробів. Зображення в інструкції можуть відрізнятися від реальних вузлів та написів на виробі.

Адреси сервісних центрів з обслуговування техніки RZTK Ви можете знайти на сайті RZTK.IN.UA

Версія інструкції № 0002

Дякуємо Вам за придбання бензинової коси RZTK!

У цій інструкції з експлуатації міститься опис техніки безпеки, процедур щодо обслуговування та використання пристрою, а також найсвіжіша інформація, доступна на момент друку.

У разі виникнення проблем використовуйте контактні дані, розміщені в кінці посібника.

Перед початком роботи з пристроєм необхідно уважно прочитати всю інструкцію. Це допоможе уникнути можливих травм і пошкодження обладнання.

1. ОПИС ВИРОБУ

Бензинові коси **RZTK** призначені для косіння трави, різання чагарнику та дрібної порослі на невеликих і середніх площах, зокрема з нерівною поверхнею.

2. КОМПЛЕКТАЦІЯ*

- Бензиновий двигун – 1 од.
- Приводний вал – 1 од.
- Рукоятка керування – 1 од.
- Ранцевий ремінь – 1 од. (тільки для **BC 420, BC 520, BC 4ST**)
- Плечовий ремінь – 1 од. (тільки для **BC 320**)
- Захисний кожух – 1 од.
- Напівавтоматична шпуля – 1 од.
- Різальний ніж (**BC 320**) або пиляльний диск (**BC 420, BC 520, BC 4ST**) – 1 од.
- Ємність для паливної суміші – 1 од. (крім **BC 4ST**)
- Набір ключів – 1 компл.
- Інструкція з експлуатації – 1 од.

* Виробник залишає за собою право на внесення змін до комплектації виробу без попереднього повідомлення про це. Актуальний перелік розміщено на сайті **rozetka.com.ua** у карточці товару.

3. ТЕХНІЧНІ ХАРАКТЕРИСТИКИ

Модель	**BC 320**	**BC 420**	**BC 520**	**BC 4ST**
Потужність, к. с.	1,6	2	3	2
Тип двигуна	2-тактний	2-тактний	2-тактний	4-тактний
Об'єм двигуна, см^3	32,2	41,7	51,8	41,7
Частота обертання, об/хв	7500	6500	6500	7000
Об'єм паливного бака, л	0,8	1,2	1,2	0,7
Приводний вал	жорсткий	жорсткий	жорсткий	жорсткий
Ширина косіння (волосінь/ніж), мм	420/255	420/255	420/255	420/255
Різальна волосінь	Ø 2,4 мм	Ø 2,4 мм	Ø 2,4 мм	Ø 2,4 мм
Пиляльний диск /ніж	255×25,4×1,4×3T	255×25,4×1,3×40T	255×25,4×1,3×40T	255×25,4×1,3×40T
Рукоятка оператора	велосипедна	велосипедна	велосипедна	велосипедна
Ремінь	плечовий	ранцевий	ранцевий	ранцевий
Легкий старт	є	є	є	є
Рознімний вал	немає	є	немає	є
Рівень шуму, дБ	96	96	96	96
Розміри складеної коси (Д×Ш×В)*, мм	1850×260×260	1850×260×260	1850×260×260	1850×260×260
Вага*, кг	7,9	8,2	8,3	8,5

* Залежно від модифікації вага та розміри можуть відрізнятися від зазначених.

4. ЗАГАЛЬНИЙ ВИГЛЯД І СКЛАДОВІ ЧАСТИНИ

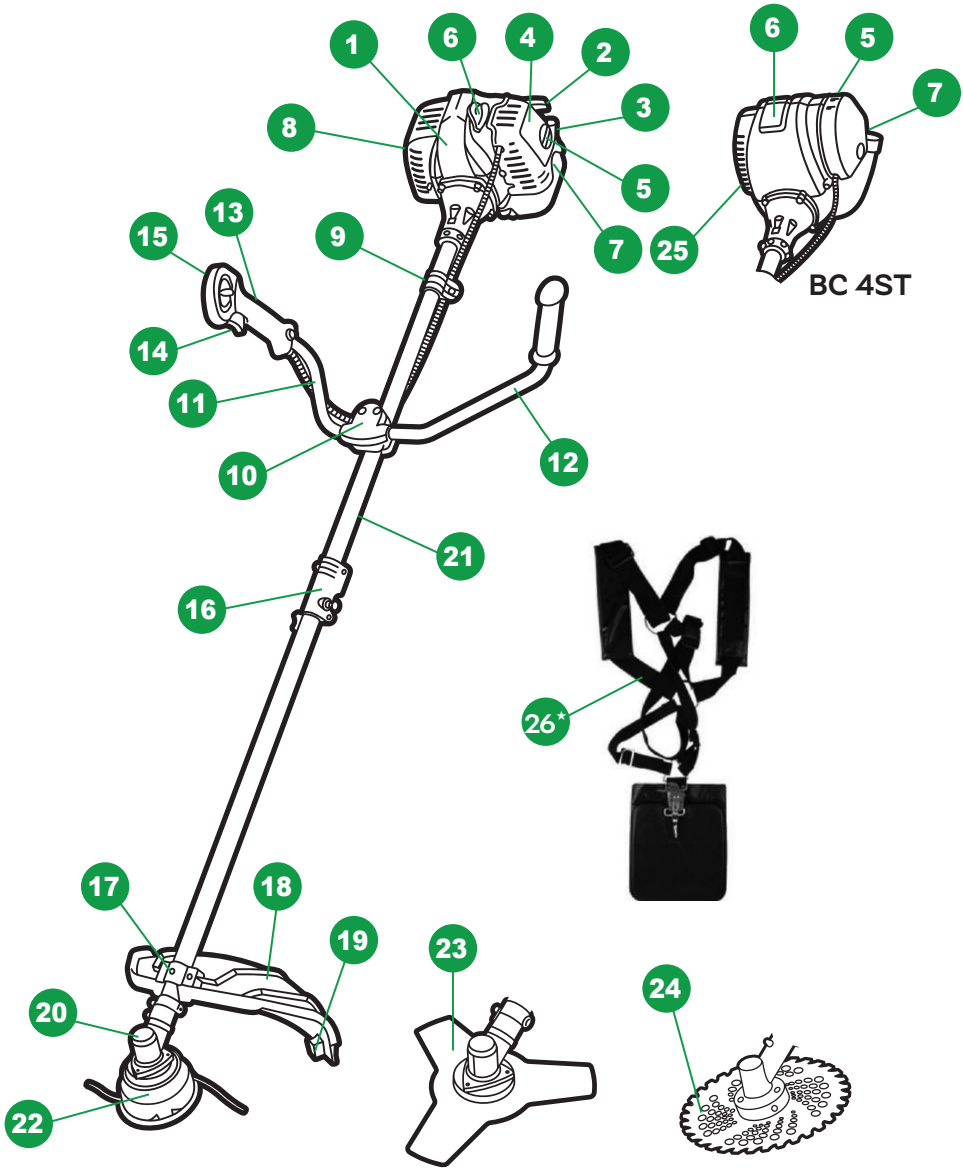

1. Бензиновий двигун
2. Рукоятка стартера
3. Заливна горловина для палива
4. Кришка повітряного фільтра
5. Перемикач повітряної заслінки
6. Ковпачок свічки запалювання
7. Кнопка підкачування палива
8. Вихлопна система
9. Тримач ременя
10. Кріплення рукоятки керування
11. Рукоятка керування (права частина)
12. Рукоятка керування (ліва частина)
13. Захисна клавіша
14. Клавіша газу
15. Вимикач запалювання
16. З'єднувальна муфта (**BC 420**, **BC 4ST**)
17. Кріплення захисного кожуха
18. Захисний кожух
19. Ніж для обрізання волосіні
20. Редуктор
21. Приводний вал
22. Шпуля
23. Трилопатевий ніж
24. Твердосплавний пиляльний диск
25. Заливна горловина для оливи (**BC 4ST**)

26*. Ранцевий ремінь або плечовий ремінь (тільки для **BC 320**)

5. ЗНАЧЕННЯ СИМВОЛІВ

Будьте уважними під час косіння!

Дотримуйтеся безпечної дистанції в робочій зоні – щонайменше 15 м.

Під час роботи надівайте навушники та захисні окуляри.

Взувайте безпечне і нековзке взуття.

Надівайте захисні рукавички.

Одягайте щільний захисний одяг.

Уникайте вдихання вихлопних газів.

Паливо, що використовується, піддається сильному горінню.

Не торкайтеся гарячих деталей!

6. ІНФОРМАЦІЯ ЩОДО БЕЗПЕКИ

6.1. ЗАГАЛЬНІ ВКАЗІВКИ ЩОДО ТЕХНІКИ БЕЗПЕКИ

УВАГА!

Робота з мотокосою без ознайомлення з цим посібником може призвести до пошкодження техніки й отримання травм.

- Перед першим застосуванням необхідно уважно прочитати інструкцію з експлуатації та зберігати її для подальшого використання.
- Перед запуском мотокоси користувач повинен ознайомитися з функціями і елементами керування пристроєм.
- Оператор повинен знати, як можна негайно зупинити робочі вузли коси і двигун.
- Під час роботи пристрою необхідно завжди виконувати рекомендації, що містяться в цій інструкції з експлуатації. Інакше виникає небезпека травматизму або пошкодження виробу.
- Запускати мотокосу дозволено тільки за умови доброго фізичного та психічного стану оператора.

УВАГА!

Заборонено працювати з цим пристроєм після прийому ліків, вживання алкогольних напоїв або наркотиків, які можуть негативно вплинути на реакцію оператора.

- Працювати з мотокосою дозволено тільки користувачам, які прочитали інструкцію з експлуатації. В жодному разі не можна довіряти керування пристроєм дітям.
- Необхідно враховувати, що оператор чи користувач несе відповідальність за нещасні випадки або загрозу життю інших осіб та їхньому майну.

- Ніколи не користуйтеся косою під час перебування людей, особливо дітей і тварин біля робочої зони (на відстані менше 15 м).
- Цей пристрій задовольняє вимоги чинних європейських норм щодо правил техніки безпеки. З міркувань безпеки заборонено жодним чином змінювати його конструкцію.

6.2. ДІЇ ПІД ЧАС РОБОТИ З МОТОКОСОЮ

- Косити дозволено тільки в денний час або за умови якісного штучного освітлення.
- Не використовуйте мотокосу під час дощів, ураганного вітру, а також інших природних катаклізмів, що становлять загрозу Вашій безпеці.
- Заборонено користуватися пристроєм із несправним захистом чи без установлених запобіжних механізмів.
- Під час роботи не можна поспішати, потрібно спокійно, рівномірно рухатися.
- Під час роботи з мотокосами необхідно триматися за рукоятку обома руками. Розставте ноги трохи ширше, ніж ширина плечей, так, щоб Ваша вага рівномірно розподілялася на обидві ноги, і завжди під час роботи зберігайте рівновагу.
- Не піднімайте різальну частину пристрою вище поясу.
- Завжди підтримуйте необхідні оберти двигуна. Намагайтеся не перевищувати оберти, якщо немає потреби.
- Якщо під час роботи коса починає сильно вібрувати, то Вам варто зупинити двигун і постаратися знайти причину. Не заводьте двигун, поки проблема не буде знайдена й усунена.
- Не торкайтеся рухомих і різальних частин пристрою, а також гарячих поверхонь.

- Не торкайтеся глушника, свічки запалювання та інших металевих частин під час роботи двигуна, а також відразу після його зупинки. Недотримання цієї вимоги може спричинити серйозні тілесні ушкодження та ураження електрострумом.
- Уникайте надто тривалого керування мотокосою, бо тривалий вплив вібрації на руки оператора може завдати шкоди здоров'ю.
- Уважно стежте за намотуванням скошеної трави на шпулю, ніж або редуктор. У разі намотування трави зупиніть косу й очистіть різальне оснащення і редуктор від намотаної трави. Інакше редуктор може вийти з ладу.

УВАГА!

Будьте особливо обережні й уважно прочитайте інструкцію з експлуатації!

7. СКЛАДАННЯ ВИРОБУ

7.1. СКЛАДАННЯ ВАЛА (BC 420, BC 4ST)

1. Послабте гвинтовий затискач з'єднувальної муфти (1).

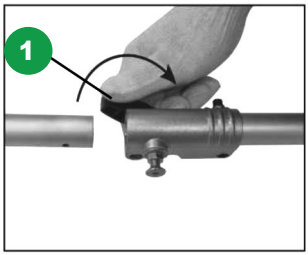

2. Витягніть фіксуючий шплінт (2) зі з'єднувальної муфти. Вставте нижню частину вала в муфту, впевнившись, що фіксуючий шплінт встановився в отворі на нижньому валу.

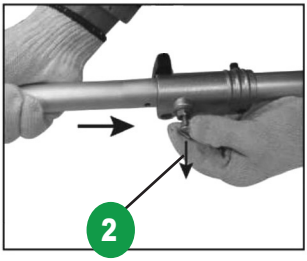

3. Зафіксуйте нижній вал у з'єднувальній муфті затягуванням гвинтового затискача (3).

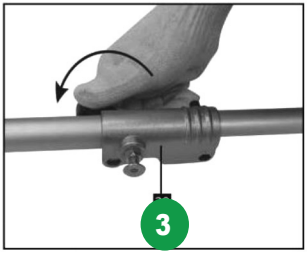

7.2. ВСТАНОВЛЕННЯ РУКОЯТКИ КЕРУВАННЯ

1. Закріпіть кронштейн кріплення рукоятки у верхній частині вала.
2. Встановіть праву і ліву частини рукоятки керування в кронштейн кріплення (2), зафіксуйте за допомогою затискача (3).

3. Закріпіть затискач на кронштейні за допомогою болтів (4).

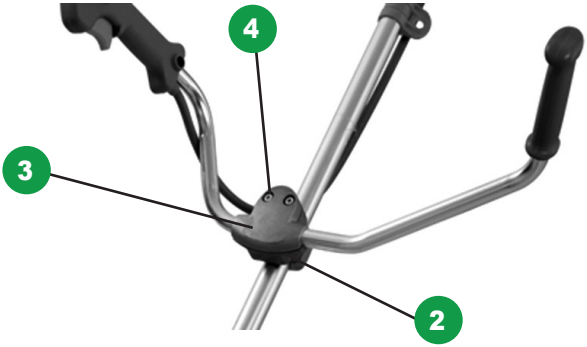

4. Відрегулюйте положення рукоятки залежно від Вашого зросту і довжини рук, щоб підібрати оптимальне балансування пристрою.

7.3. З'ЄДНАННЯ ВАЛА З ДВИГУНОМ (BC 320, BC 520)

1. Встановіть вал (1) у спеціальний отвір зчеплення вала на двигуні (2).
2. Закріпіть за допомогою чотирьох болтів (3).

7.4. ВСТАНОВЛЕННЯ ЗАХИСНОГО КОЖУХА

УВАГА!

Відповідно до вимог охорони праці та техніки безпеки на бензиновій косі має бути змонтований захисний кожух, який входить до комплекту поставки.

1. Встановіть на вал захисний кожух (1).
2. Закріпіть за допомогою двох болтів (2).
3. Встановіть захисну накладку (3) на кожух (не встановлювати під час роботи з диском).
4. Закріпіть ніж (4) на захисній накладці за допомогою двох болтів.

7.5. ВСТАНОВЛЕННЯ РІЗАЛЬНОГО ІНСТРУМЕНТУ

Бензинові коси **RZTK** можуть експлуатуватися з різним різальним оснащенням:

- Двониткова шпуля – для скошування залишків трави біля стін, парканів, країв газонів, дерев, стовпів тощо.
- Трилопатевий ніж – для косіння бур'янів, високої трави і дрібної порослі.
- Твердосплавний різальний диск – для видалення сучкуватих чагарників і тонких стовбурів дерев, а також роботи в піщаній місцевості та біля поверхні землі.

7.5.1. ВСТАНОВЛЕННЯ ШПУЛІ

Для монтажу різального інструмента покладіть моторну косу так, щоб вона непохитно лежала на рукоятці.

УВАГА!

Шпуля має зворотну різьбу. Для загвинчування потрібно закрутити її проти годинникової стрілки.

1. Вставте монтажний штифт (1) через приймальну шайбу у виїмку конічної передачі. Прокрутіть вал до потрапляння штифта в передачу. Приводний вал буде заблоковано.
2. Встановіть чашку фланця (2) так, щоб її бічна крайка щільно торкалася конічної передачі.
3. Закрутіть шпулю (3) в напрямку проти годинникової стрілки.

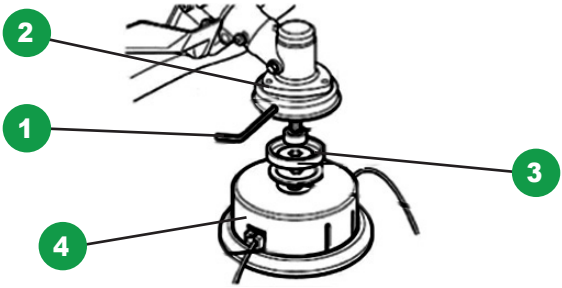

7.5.2. ВСТАНОВЛЕННЯ РІЗАЛЬНОГО ДИСКА АБО ТРИЛОПАТЕВОГО НОЖА ДЛЯ КОСІННЯ

УВАГА!

Ніж/диск має гострі краї. При встановленні та знятті різального оснащення використовуйте захисні рукавички.

1. Вставте монтажний штифт (1) через приймальну шайбу у виїмку конічної передачі. Прокрутіть вал до потрапляння штифта в передачу.

Приводний вал буде заблоковано.

2. Встановіть чашку фланця (2).
3. Встановіть ніж для косіння (3).
4. Встановіть шайбу фланця (4) і захисний диск (5).
5. Затягніть гайку (6) за допомогою ключа (лівобічна різьба).

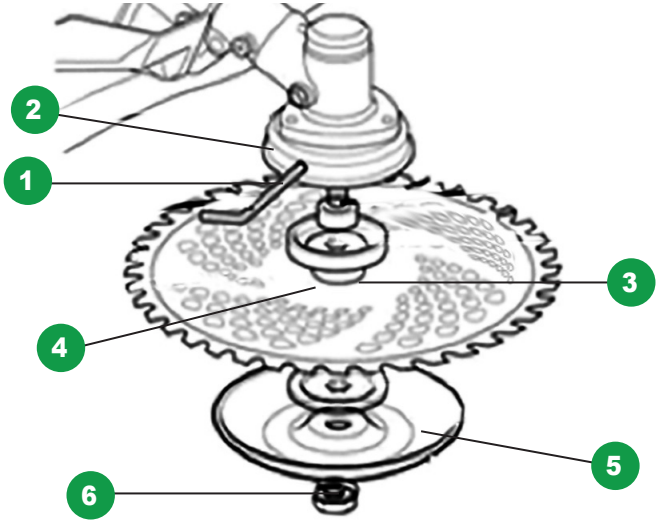

7.6. КРІПЛЕННЯ РАНЦЕВОГО РЕМЕНЯ

УВАГА!

Під час роботи з цією мотокосою завжди використовуйте наплічний ремінь. Перевіряйте, щоб пристрій був надійно закріплений на ньому. Інакше Ви не зможете повністю контролювати положення інструмента під час роботи, що може серйозно зашкодити Вам і присутнім. Ніколи не використовуйте пошкоджений ремінь.

1. Надіньте ранцевий ремінь.
2. Встановіть довжину ременя так, щоб він був на рівні стегна.
3. Закріпіть мотокосу на тримачі (1).

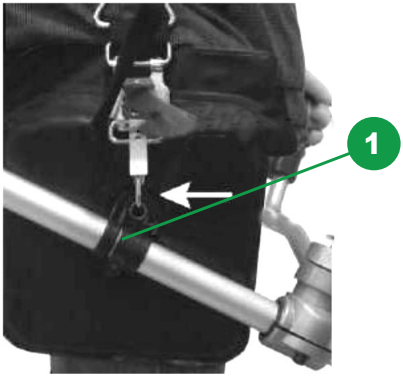

7.7. БАЛАНСУВАННЯ МОТОКОСИ

УВАГА!
Перед балансуванням мотокоси прилад має бути заправлений паливом.

- Проміжок між різальним інструментом і землею залежить від типу цього інструмента.
- Для ефективної та зручної роботи з виробом відрегулюйте наплічний ремінь таким чином, щоб різальна частина мотокоси була паралельна землі.
- Для балансування коси необхідно переміщати утримувач наплічного ременя (1) штангою вгору або вниз.

8. ЕКСПЛУАТАЦІЯ

8.1. ПІДГОТОВКА ДО РОБОТИ

- Під час експлуатації пристрою завжди взувайте міцне взуття на нековзкій підошві та одягайте довгі штани. Заборонено працювати з пристроєм без взуття або в сандалях.
- Використовуйте засоби захисту рук, органів слуху й очей.
- Ретельно перевірте зону використання мотокоси та усуньте всі сторонні предмети.
- Уважно огляньте виріб щодо втрачених чи ослаблених болтів та/або кріплень. Впевніться, що немає патьоків палива, а шпуля або ніж для косіння встановлені правильно і надійно зафіксовані.

- Впевніться, що захисний кожух встановлений правильно і надійно закріплений.
- Завжди використовуйте ранцевий ремінь. Налаштуйте його під себе до запуску двигуна.

8.2. ЗАПРАВЛЕННЯ ПАЛИВОМ

УВАГА!

Бензин є легкозаймистою речовиною. Не паліть, уникайте відкритого вогню та іскор біля нього. Перед заправленням паливом зупиніть двигун і дайте йому охолонути. Після заправлення перенесіть бензинову косу на відстань щонайменше 3 м від місця заправлення і тільки потім запускайте двигун.

- Зберігайте бензин тільки в призначених для цього ємностях.
- Зберігайте бензин далі від джерел іскор, відкритого полум'я, постійного горіння, тепла та інших джерел займання.
- Транспортуйте пристрій тільки з порожнім паливним баком і закритим краном паливного бака (за його наявності).
- Якщо бензобак треба випорожнити, запустіть двигун поза приміщенням до повного вироблення палива.
- Заправляйте бак тільки на відкритій місцевості. Не паліть під час заправлення.
- Не заповнюйте паливний бак повністю, а наливайте пальне приблизно на 4 см нижче від крайки наливного патрубка, щоб було місце для розширення палива.
- Заливати бензин необхідно до запуску двигуна. Під час його роботи або на неохолодженому пристрої не можна відкривати кришку бензобака чи доливати бензин.
- Якщо Ви перелили бензин через край, то запускати двигун можна тільки після ретельного очищення поверхні, залитої пальним. Не вмикайте запалювання доти, поки пари бензину не випарувалися (протріть насухо).
- Кришка бензобака має бути щільно закритою.
- З міркувань безпеки необхідно перевіряти паливопровід, бензобак,

пробку бензобака та під'єднання на відсутність пошкоджень і нещільного прилягання. У разі потреби відповідні вузли треба замінити.

- Ніколи не залишайте пристрій з бензином у бензобаку в приміщенні. Є небезпека вступу паливних парів у контакт з відкритим вогнем або іскрами і можливе їх займання.
- Перш ніж поставити пристрій у закрите приміщення, дайте змогу двигуну охолонути.
- Мотокоса виділяє відпрацьовані гази, поки двигун працює. Ніколи не використовуйте моторизований пристрій у закритих або погано провітрюваних приміщеннях. Існує пряма загроза життю внаслідок отруєння!
- Запускати двигун дозволено тільки на відстані щонайменше 3 м від місця заправлення паливом.
- Рекомендуємо використовувати чистий, свіжий, неетилований бензин з октановим числом AI-92.
- Двигуни з повітряним охолодженням не призначені для роботи з паливом AI-95 та AI-98. У такому бензині містяться присадки, які згубно впливають на поршневу систему двигуна, призводячи до його перегрівання і поломки.
- Низькоякісний бензин та/або олива можуть пошкодити ущільнювальні кільця двигуна, паливну магістраль, а також паливний бак.
- Забруднений бензин може призвести до засмічення карбюратора і поломки поршневої групи двигуна.

8.2.1. ПІДГОТОВКА ПАЛИВНОЇ СУМІШІ ДЛЯ 2-ТАКТНИХ ДВИГУНІВ (BC 320, BC 420, BC 520)

УВАГА!

Приділіть особливу увагу змішуванню палива. Погане розмішування оливи в бензині може негативно вплинути на роботу двигуна і його термін служби!

Дотримуйтеся пропорцій, зазначених виробником оливи.

Якщо пропорція оливи до бензину виробником не зазначена, дотримуйтеся таких рекомендацій:

- На період обкатування двигуна рекомендована пропорція – 20:1 (50 мл оливи на 1 л бензину).
- Після проходження обкатування двигуна рекомендована пропорція – 25:1 (40 мл оливи на 1 л бензину).

Пам'ятайте, що надлишок мастильного матеріалу погано впливає на працездатність мотокоси та зрештою призводить до її виходу з ладу.

1. Відміряйте необхідну кількість бензину й оливи для приготування паливної суміші.
2. Налийте частину бензину в ємність для суміші палива.
3. Вилийте потім у цю каністру відведену кількість спеціальної оливи для 2-тактних двигунів і добре збовтайте.
4. Вилийте решту бензину в цю каністру, добре збовтайте отриману суміш щонайменше впродовж 1 хвилини.

ПРИМІТКА

Рекомендуємо підписати цю каністру з позначкою про її вміст.

Для подовження терміну служби 2-тактного двигуна бензинової коси не допускайте:

- Роботу двигуна на бензині без оливи (чистому бензині). У такому разі двигун дуже швидко вийде з ладу.
- Використання 4-тактної оливи для підготовки палива може призвести до забруднення свічки запалювання, блокування каналу вихлопу, а також западання поршневих кілець.
- Використання старої паливної суміші, що зберігається більше одного місяця, забруднить карбюратор і, як наслідок, двигун працюватиме неправильно.
- У разі тривалого зберігання мотокоси випорожніть паливний бак і заведіть двигун для вироблення залишків паливної суміші з карбюратора.

8.2.2. ПАЛИВО Й ОЛИВА ДЛЯ 4-ТАКТНИХ ДВИГУНІВ (BC 4ST)

УВАГА!
Мотокоса BC 4ST постачається без оливи в картері. Перед першим запуском обов'язково залийте оливу для 4-тактних двигунів!

Можливий невеликий залишок оливи в картері нової коси, яка заливалася на заводі-виробнику для тестування і перевірки працездатності пристрою. Перед першим запуском пристрою необхідно залити оливу відповідно до цієї інструкції з експлуатації.

Запуск мотокоси з недостатнім рівнем оливи в картері може призвести до виходу її з ладу і відмови в гарантійному ремонті.

Доливання та заміна оливи в 4-тактному двигуні

Для вибору коефіцієнта в'язкості оливи SAE керуйтеся такими рекомендаціями:

Температура повітря від +5 до +35 °C – SAE 30.

Температура повітря від –15 до +20 °C – 10W-30 (всесезонна).

- Використання всесезонної оливи при високій температурі може призвести до збільшеної витрати, тому необхідно постійно перевіряти рівень оливи.
- Заборонено змішувати оливу від різних виробників і різних маркувань.
- Використання оливи SAE 30 за температури нижче +5 °C може призвести до пошкодження мотора через недостатнє змащення.
- Рівень оливи завжди має бути в діапазоні між мінімальною і максимальною позначками на оливному щупі.
- Заливання оливи вище максимальної позначки заборонене.
- Заміну моторної оливи треба здійснювати кожні 10 годин роботи. Під час експлуатації в умовах підвищеної запиленості повітря замінювати оливу треба кожні 8 годин роботи.

Щоб перевірити рівень оливи:

1. Зупиніть двигун.
2. Розташуйте мотокосу на рівній горизонтальній поверхні.

3. Для коректної перевірки рівня моторної оливи рекомендовано залишити пристрій у горизонтальному положенні на 3–4 хвилини для відновлення рівня оливи в картері двигуна.

Щоб залити/додати моторну оливу, виконайте таке:

1. Відкрутіть кришку оливоналивної горловини.
2. Перевірте рівень оливи на щупі. Якщо цей рівень близький до мінімальної позначки, необхідно залити оливу до максимального рівня – нижньої межі (перший виток) різьби наливної горловини (приблизно 70 мл).

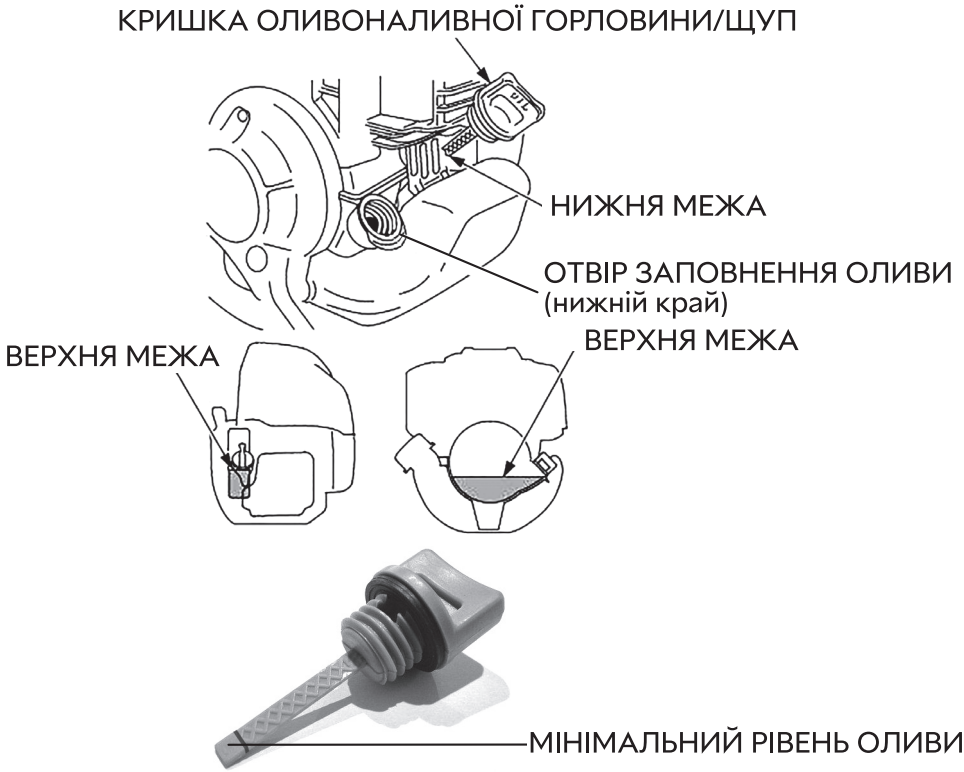

Для заміни оливи потрібно прогріти двигун протягом 5 хвилин, щоб рідина стала більш текучою, і виконати такі операції:

1. Відкрутіть кришку оливоналивної горловини.
2. Розташуйте виріб у вертикальному положенні та злийте відпрацьовану оливу у відповідний контейнер. Це може зайняти деякий час.
3. Протріть поверхню, на яку потрапила пролита олива.
4. Залийте в картер свіжу оливу SAE 30 або 10W-30.

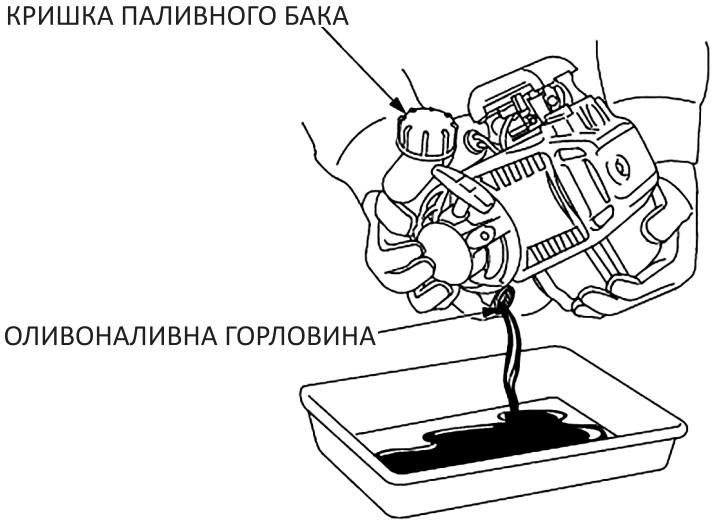

За наявності спеціального шприца виконайте такі операції для зливання оливи з картера двигуна:

1. Опустіть шланг шприца (не входить до комплекту) для оливовідділення в картер.
2. Відкачайте оливу за допомогою шприца і злийте в контейнер для утилізації.
3. Залийте в двигун свіжу оливу (SAE 30 або 10W-30) через оливоналивну горловину.

4. Покладіть косу на лівий бік так, щоб залита олива рівномірно розподілилася всередині двигуна, злегка покачайте її вправо-вліво для видалення повітряних пробок у картері.

5. Поверніть двигун у горизонтальне положення і долийте оливу до верхньої межі.

ПРИМІТКА

Утилізація оливи має відбуватися відповідно до екологічних норм чинного законодавства України.

УВАГА!

Перевіряйте рівень оливи щоразу перед використанням пристрою.

Для перевірки рівня оливи необхідно виконати таке:

ПРИМІТКА

Якщо мотокоса експлуатувалася безпосередньо перед перевіркою, зупиніть двигун і дайте оливі стекти в картер.

1. Розташуйте косу на рівній, прямій поверхні, щоб можна було правильно визначити рівень оливи в картері двигуна.

2. Видаліть бруд, залишки трави з поверхні двигуна, очистіть зону навколо пробки/оливного щупа, перш ніж витягнути його з горловини.

3. Викрутіть і витягніть пробку/оливний щуп з оливоналивной горловини.

4. Візуально перевірте рівень оливи, максимальний рівень визначається за першим витком різьби наливної горловини (нижня межа).

5. Якщо рівень оливи нижче потрібного, додайте невелику кількість оливи і знову перевірте її рівень.

УВАГА!

Кількість оливи в картері двигуна не має перевищувати допустимий рівень.

ПРИМІТКА

Впевніться, що кільце ущільнювача ціле, коли перевіряєте рівень або замінюєте оливу.

УВАГА!

Запуск мотора з низьким рівнем оливи може призвести до його пошкодження. Завжди перевіряйте і доливайте оливу перед запуском. Не перевищуйте максимальний рівень під час заливання оливи.

Заправлення паливом для 4-тактних двигунів

УВАГА!

Заправляйте 4-тактний двигун тільки бензином. Використовуйте бензин з октановим числом 92.

1. Відкрутіть і зніміть кришку паливного бака. Покладіть її на чисту суху поверхню.
2. Заповніть паливний бак на 80 %.
3. Закрутіть кришку паливного бака і витріть насухо можливі патьоки палива на мотокосі.

УВАГА!

Під час роботи з бензиновою косою, оснащеною чотиритактним двигуном, заборонено перевертати пристрій. Перевертання коси може призвести до потрапляння моторної оливи з картера двигуна в циліндр, карбюратор, глушник.

8.3. ЗАПУСК ДВИГУНА

- Необхідно обов'язково впевнитися в тому, що в робочій зоні на відстані щонайменше 15 м не перебувають сторонні особи, особливо діти. Треба також запобігти доступу тварин.

- Стежте за тим, щоб жодні сторонні предмети не були в зоні розміщення шпулі або ножа для косіння.
- Мотокоса обладнана відцентровим механізмом зчеплення. Шпуля або ніж для косіння починають обертатися відразу після запуску двигуна.
- Під час запуску двигуна Вам треба покласти виріб на землю, на рівну поверхню, і притримувати пристрій.

УВАГА!

Під час запуску двигуна ніколи не переводьте важіль газу в максимальне положення.

- Після запуску двигуна впевніться в тому, що шпуля або ніж для косіння зупиняються, коли Ви переводите важіль газу в початкове положення. Якщо при цьому обертання триває, вимкніть двигун і зверніться до авторизованого сервісного центру для ремонту.

УВАГА!

Різальна частина мотокоси починає обертатися відразу після запуску двигуна.

УВАГА!

Відійдіть для запуску коси щонайменше на 3 м від місця її заправлення.

Для запуску двигуна:

1. Покладіть пристрій на рівну суху поверхню. Різальна частина не має торкатися землі. Впевніться, що немає сторонніх предметів, які розміщуються близько до різального оснащення коси.
2. Натисність на запобіжну клавішу (1) і клавішу газу (2).
3. Утримуючи клавіші затиснутими, переведіть вимикач запалювання (3) в крайнє праве положення.

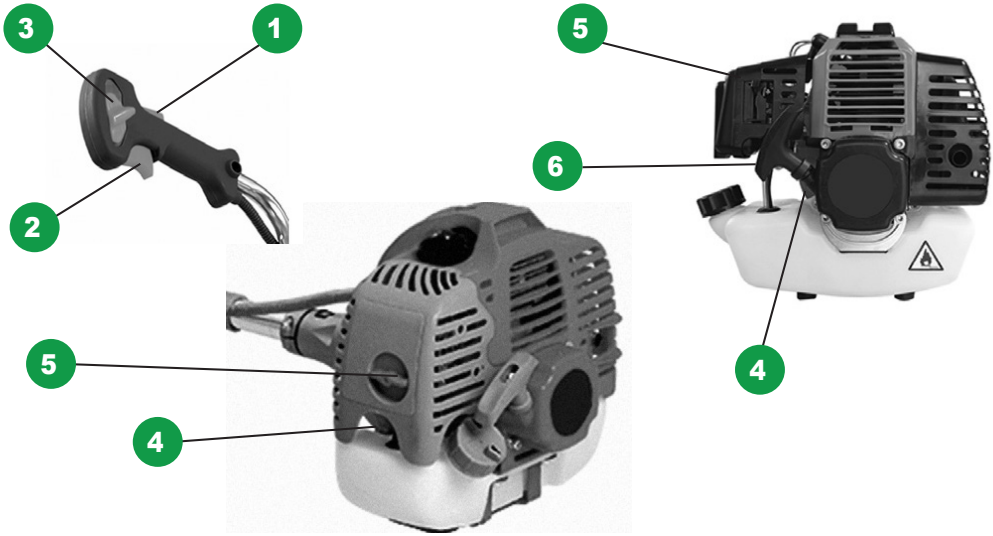

4. Натисність на ковпачок підкачування палива (4) 3–4 рази.
5. Переведіть повітряну заслінку (5) в положення «ЗАКР» (тільки під час холодного запуску; якщо двигун досить прогрітий, заслінка має бути відкрита).
6. Однією рукою щільно притисніть косу до рівної поверхні.

6.1. Плавно потягніть рукоятку стартера (6) до зачеплення кулачків і після цього різким рухом витягніть ручку на максимальну довжину шнура для запуску двигуна.

6.2. Для моделей, обладнаних системою «Легкий старт», що полегшує запуск двигуна і дає змогу зменшити необхідні для запуску зусилля: витягніть одним плавним рухом рукоятку стартера (6) на максимальну довжину шнура для легкого запуску.

7. Поверніть рукоятку стартера на місце.
8. Вижміть запобіжну клавішу (1) й одноразово натисність на курок газу (2) для переведення двигуна на холості оберти.
9. Переведіть повітряну заслінку (5) у положення «ВІДКР».

10. Закріпіть косу згідно з інструкцією.

11. Утримуйте курок газу натиснутим для косіння.

УВАГА!
Якщо з 4–5 спроби двигун не запускається, необхідно продіагностувати його щодо несправностей.

УВАГА!
Поломки двигунів мотокіс зазвичай виникають через неправильну експлуатацію.

8.4. ЗУПИНКА ДВИГУНА

1. Відпустіть курок газу і дайте двигуну попрацювати на холостих обертах приблизно 30 секунд.
2. Переведіть вимикач у крайнє ліве положення для зупинки двигуна.

УВАГА!
Не рекомендована робота коси BC 4ST на холостому ходу більше 5 хвилин. Це може призвести до швидкого зношення двигуна.

8.5. ОБКАТУВАННЯ ДВИГУНА

УВАГА!
Обкатування має відбуватися на малих і середніх обертах.

8.5.1. МОДЕЛІ BC 320, BC 420, BC 520

Перші 1–2 заправлення під час приготування паливної суміші доливайте на 10 % більше оливи за рекомендовану кількість.

1. Запустіть двигун.

2. Прогрійте його на холостих обертах упродовж 5 хвилин. Заглушіть двигун та дайте йому охолонути.

3. Запустіть двигун та залиште його працювати 15 хвилин на холостому ходу. Заглушіть двигун і дайте йому охолонути.

4. Запустіть двигун. Працюйте з інструментом у режимі обкатування протягом 20–25 хвилин, намагайтеся дотримуватися навантаження в межах 30–70 %.

5. Зробіть перерву в роботі 15–20 хвилин, щоб двигун охолонув.

6. Продовжуйте роботу в режимі обкатування. Загальний час експлуатації в такому режимі – 4–5 годин.

8.5.2. МОДЕЛЬ BC 4ST

1. Запустіть двигун.

2. Прогрійте його впродовж 2–4 хвилин. Під час прогрівання раз на 30 секунд рекомендуємо робити прогазовування, для того щоб олива в картері розбризкувалася і змащувала важливі вузли тертя.

3. Працюйте з інструментом у режимі обкатування протягом 20–25 хвилин, намагайтеся дотримуватися навантаження в межах 30–70 %.

4. Зробіть перерву в роботі 15–20 хвилин, щоб двигун охолонув.

5. Продовжуйте роботу в режимі обкатування. Загальний час експлуатації в такому режимі – 4–5 годин.

ПРИМІТКА

Обкатавши 4-тактну мотокосу, необхідно обов'язково замінити оливу.

Після обкатування за цим алгоритмом інструмент готовий до тривалої роботи. Проте в процесі експлуатації дуже важливо стежити за температурним режимом редуктора і двигуна: вони не мають перегріватися!

9. РОБОТА З МОТОКОСОЮ

9.1. РОБОТИ З ВИКОРИСТАННЯМ ШПУЛІ З ВОЛОСІННЮ

9.1.1. ПОРЯДОК КОСІННЯ

Нейлонова волосінь забезпечує чисте косіння трави, не завдаючи пошкоджень корі дерев і не створюючи сильних ударів, які зазвичай трапляються при зіткненні ножа або диска з твердими предметами.

1. Тримайте мотокосу під час роботи таким чином, щоб шпуля не торкалася землі.
2. Для косіння густої високої трави переміщайте різальну частину повільно й обережно.
3. Застосуйте запобіжні заходи, щоб уникнути намотування на вал дротів, сухої та довгої трави і бур'янів. Це може призвести до при-

пинення обертання шпулі і, як наслідок, спричинити прослизання зчеплення. Якщо це буде регулярно повторюватися, Ви пошкодите зчеплення коси.

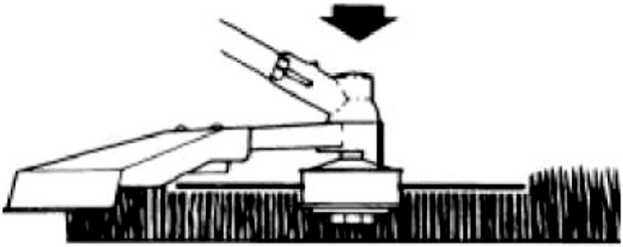

9.1.2. РЕГУЛЮВАННЯ ДОВЖИНИ ВОЛОСІНІ

Ваша мотокоса обладнана шпулею, яка дає змогу висувати волосінь без спеціальної зупинки мотора.
Коли довжина волосіні стає недостатньою, злегка притисніть шпулю до твердої ділянки землі, не зупиняючи при цьому мотор. За кожен такий прийом волосінь висувається приблизно на 25 мм.

9.2. РОБОТА З ВИКОРИСТАННЯМ НОЖА ДЛЯ КОСІННЯ

Напрямок обертання на ножі має відповідати напрямку обертання на захисному кожусі (проти годинникової стрілки).

Перевірте, щоб болт, який фіксує ніж, був добре затягнутий і не був пошкоджений.

Перевірте, щоб ніж вільно обертався і водночас не мав сторонніх звуків.

9.2.1. ПОРЯДОК КОСІННЯ

1. Спрямовуйте косу справа наліво, водночас трохи нахиляйте її у лівий бік (аналогічно ручній косі).
2. Намагайтеся працювати в одному ритмі. Стійте впевнено, розставивши ноги трохи ширше плечей.
3. Ніж може застрягти в бур'янах, якщо швидкість двигуна не достатньо велика та/або глибина скошування занадто велика. Підбирайте швидкість двигуна і висоту косіння залежно від обставин.

УВАГА!

Обертові частини виробу, які погано закріплені, можуть завдати тілесних ушкоджень під час роботи.

Впевніться, що ніж не має сильних відколів, тріщин та інших серйозних пошкоджень. У разі виявлення таких пошкоджень ніж необхідно обов'язково замінити на новий.

УВАГА!

Якщо трава чи бур'яни намоталися на ніж або косу почало трусити, то Вам необхідно вимкнути двигун, дочекатися повної зупинки обертання різальної частини та лише потім перевірити стан ножа, видалити бур'яни і траву, які туди потрапили.

9.2.2. ВІДДАЧА ПІД ЧАС РОБОТИ З НОЖЕМ/ДИСКОМ ДЛЯ КОСІННЯ

УВАГА!

Віддача при косінні може спричинити серйозні травми. Уважно вивчіть цей пункт розділу для розуміння, що таке віддача при косінні та як їй запобігти.

Віддача може статися, коли ніж, що обертається, стикається з перешкодою, яку не може скосити. Цей контакт зупиняє ніж на дуже короткий

час, а потім він знову починає обертатися чи відскакує вбік від цієї перешкоди. У цей момент Ви можете втратити контроль над керуванням мотокосою, що може спричинити отримання серйозних травм для Вас чи осіб, які перебувають на небезпечній відстані.

Щоб зменшити ризик отримання віддачі під час косіння:

- Намагайтеся вгадати можливу віддачу. Тепер Ви розумієте, що косу може відкинути вбік, тож для Вас це не буде несподіванкою.
- Косіть траву, бур'яни і молоді пагони чагарнику. У жодному разі не торкайтеся ножем дерев, каміння, металу тощо.
- Завжди будьте готові до отримання віддачі під час обробки поверхні з густою рослинністю, де Ви не можете бачити можливі перешкоди.
- Ніж завжди має бути заточений. Тупий ніж підвищує шанси отримати віддачу.
- Не косіть ножем занадто швидко.
- Косіть завжди справа наліво.
- Тримайте пристрій міцно й обома руками за спеціальні гумові ручки.
- Зберігайте завжди стійке положення, розставляючи ноги трохи ширше плечей.

УВАГА!

Завжди носіть спеціальні захисні окуляри. Ніколи не схиляйтеся над різальною частиною виробу. Гілки, бур'яни можуть бути відкинуті з-під різального оснащення прямо в очі й обличчя, що може заподіяти Вам серйозну травму. Під час роботи з мотокосою завжди має бути встановлений захист різальної частини.

10. ТЕХНІЧНЕ ОБСЛУГОВУВАННЯ

УВАГА!

Щоб уникнути отримання будь-яких травм, операції з техобслуговування необхідно виконувати при зупиненому двигуні.

10.1. ОБСЛУГОВУВАННЯ РІЗАЛЬНОГО НОЖА

- Ніж має бути гострим (заточеним).

- Після зносу одного боку треба перевернути ніж на інший, щоб працювали крайки іншого боку.
- Заточувати треба тільки скошені крайки ножів.
- Важливо зберігати первинну форму профілю ножів, щоб уникнути появи тріщин і відколів.

УВАГА!

Ніж мотокоси заточений на заводі, проте в процесі експлуатації його потрібно підточувати.

УВАГА!

Якщо після заточення різальної частини з'явилася ненормальна вібрація, зверніться до авторизованого сервісного центру.

10.2. ЗАМІНА ВОЛОСІНІ НА ШПУЛІ

Для заміни необхідна різальна волосінь, діаметр і довжина якої відповідають характеристиками мотокоси.

УВАГА!

Заборонено використовувати металевий дріт.

Усі бензинові коси **RZTK** обладнано сучасними шпулями з напівавтоматичною подачею волосіні та системою швидкого намотування.

Для заміни необхідна волосінь з відповідними характеристикам, яка підходить для цього типу кіс. Характеристики волосіні вказані в таблиці технічних характеристик моделей на початку цієї інструкції.

1. Поверніть натягувач волосіні (1) таким чином, щоб стрілка (A) на натягувачі та стрілка (B) на корпусі шпулі збіглися.
2. Протягніть волосінь в отвір (2) крізь шпулю, поки її другий кінець не з'явиться в отворі (3) з іншого боку шпулі.

3. Витягніть волосінь через шпулю, щоб її частини з двох боків були приблизно рівної довжини.
4. Повертайте натягувач волосіні (1) за годинниковою стрілкою доти, поки вона не намотається і з кожного боку залишиться відрізок не більше 15 см.

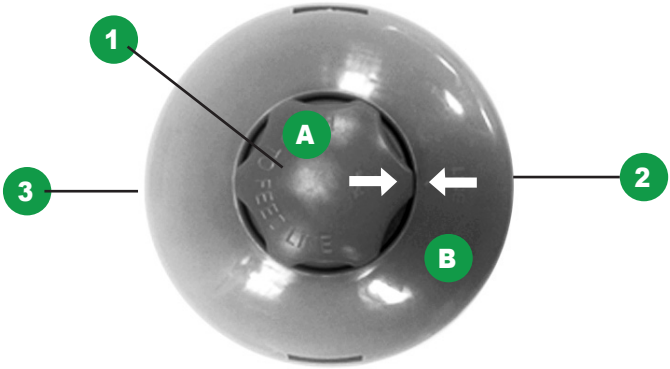

10.3. ЗМАЩЕННЯ ВАЛА І КОНІЧНОГО РЕДУКТОРА

Здебільшого профілактичний огляд вала та конічного редуктора з додаванням мастила проводять один раз на рік, на початку сезону. Якщо умови експлуатації важкі чи обсяги роботи великі, то мастило необхідно перевіряти і додавати через кожні 20 годин роботи.

УВАГА!

Перед першим використанням мотокоси обов'язково необхідно перевірити змащення конічного редуктора та вала, у разі потреби змастити відповідно до норми.

Для змащення конічного редуктора та вала мотокоси необхідно застосовувати мастило на літієвій або молібденовій основі чи універсальні змащувальні засоби.

Якщо на внутрішній частині змащувального отвору (3) мастила не видно, потрібно змастити конічний редуктор таким чином:

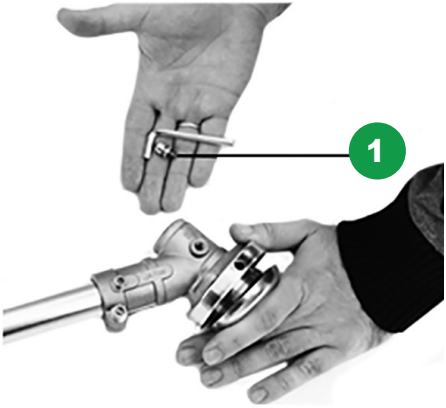

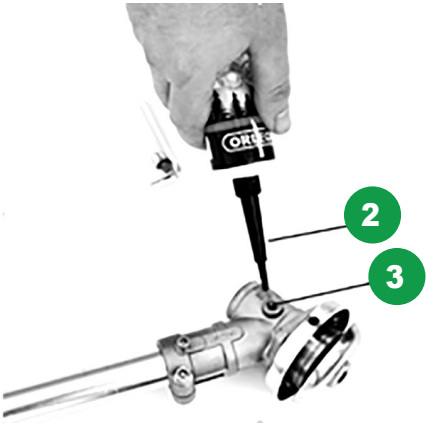

1. Викрутити гвинт (1).

2. Використовуючи шприц або прямо з тюбика, якщо є подавальна насадка (2), ввести в спеціальний змащувальний отвір (3) 2–3 мл мастила. Прокрутити передачу рукою, змінюючи напрямок руху, щоб мастило краще розподілилося по шестернях. Повторити цю операцію кілька разів. У середньому в редуктор входить приблизно 5–10 мл мастила.

3. Закрутити гвинт (1).

Для змащення вала необхідно виконати такі операції:

Рознімний вал (**BC 420, BC 4ST**):

1. Роз'єднати вал (відповідно до пункту 7.1 «Складання вала»).

2. Витягнути нижній і верхній вали (6).

3. Виконати повздовжнє змащення вала та шліцьових з'єднань (6).

4. Вставити нижній і верхній вали.

5. Виконати складання в зворотній послідовності.

Суцільний вал (**BC 320, BC 520**):

1. Від'єднати гвинти кріплення конічного редуктора (4, 5).
2. Від'єднати конічний редуктор від приводного вала.
3. Витягнути вал (6).
4. Виконати повздовжнє змащення вала та шліцьових з'єднань (6).
5. Виконати складання в зворотній послідовності.

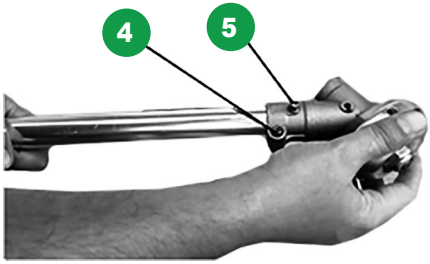

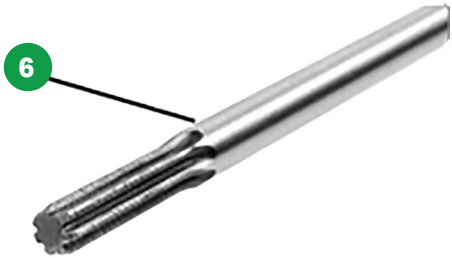

Позапланове змащення конічного редуктора та вала необхідно здійснити:

- коли інструмент починає важче змінювати швидкість;
- коли чути нетипові звуки під час роботи та з'являється запах гару;
- за умови перегріву редуктора та вала;
- після заміни запчастин і механізмів передачі.

10.4. ОБСЛУГОВУВАННЯ ПОВІТРЯНОГО ФІЛЬТРА

УВАГА!

Забруднений повітряний фільтр зменшує продуктивність двигуна.

1. Перевірте, почистіть і промийте елемент повітряного фільтра в теплому слабо-мильному розчині.

2. Промийте його чистою водою, почекайте, поки він повністю висохне.

3. Нанесіть на поверхню фільтра трохи оливи.
4. Стисніть його рукою для розподілу й видалення надмірної кількості оливи.
5. Встановіть на місце повітряний фільтр.

Якщо елемент пошкоджений, то його необхідно замінити.

Для зняття повітряного фільтра:

1. Переведіть повітряну заслінку в позицію «ВІДКР».
2. Відщепніть захисну кришку (1).
3. Зніміть повітряний фільтр (2).

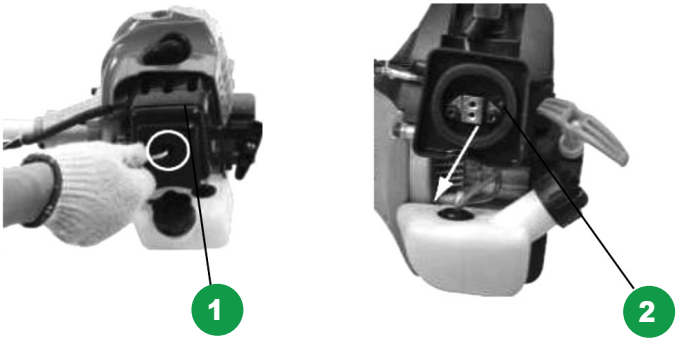

10.5. ОБСЛУГОВУВАННЯ ПАЛИВНОГО ФІЛЬТРА

1. Виробіть увесь бензин.
2. Зніміть кришку паливного бака. Злийте рештки бензину.
3. За допомогою гачка витягніть паливний шланг із фільтром через заливну горловину або зніміть гумовий ущільнювач (1) разом зі шлангами (2, 3) і паливним фільтром. Остання процедура потребує зняття паливного бака та від'єднання шлангів від карбюратора.

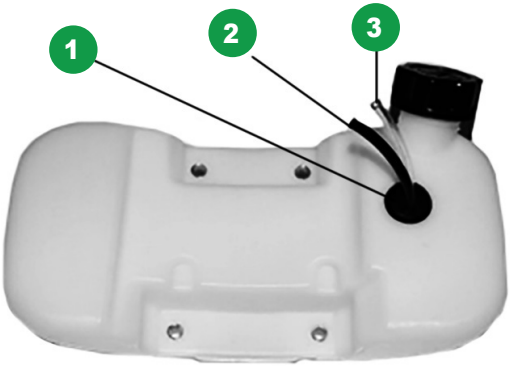

4. Перевірте фільтр щодо пошкоджень і забруднення. У разі потреби замініть.

Для заміни паливного фільтра:

1. Зніміть фільтр, скручуючи його.
2. Встановіть новий фільтр і поверніть шланг із фільтром назад у бак. Шланг не повинен мати перегинів.
3. Впевніться, що фільтр розташований на дні бака.
4. Закрутіть щільно кришку паливного бака.

10.6. ОБСЛУГОВУВАННЯ КАРБЮРАТОРА

Перед початком роботи візуально перевірте карбюратор на наявність підтікань бензину.

Не регулюйте карбюратор самостійно. Неправильне регулювання може призвести до виходу з ладу двигуна й анулює дію гарантії.

У разі виникнення підтікань палива або несправностей звертайтеся до авторизованого сервісного центру.

10.7. ОБСЛУГОВУВАННЯ СВІЧКИ ЗАПАЛЮВАННЯ

Труднощі під час запуску двигуна часто пов’язані з проблемами свічки запалювання. Очистіть її електроди за допомогою дротяної щітки, щоб

видалити нагар. Якщо електроди виглядають зношеними, необхідно замінити свічку на нову.

Для зняття свічки запалювання:

1. Зніміть ковпачок свічки запалювання.
2. Викрутіть свічку запалювання за допомогою свічкового ключа.

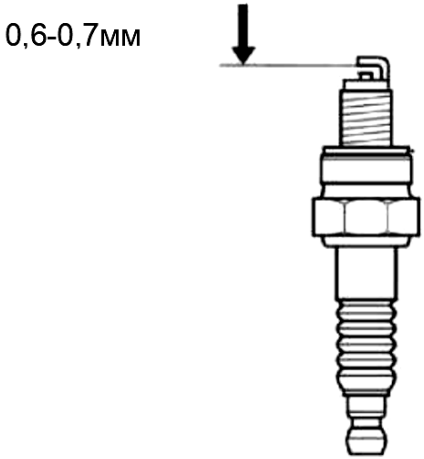

3. Виміряйте і виставте необхідний зазор між електродами – 0,6–0,7 мм.

ПРИМІТКА

Використовуйте тільки свічки, рекомендовані виробником.

10.8. ОБСЛУГОВУВАННЯ ГЛУШНИКА

- Час від часу перевіряйте глушник щодо пошкоджень або корозії.
- Впевніться, що всі гвинти добре закручені.
- Якщо виявите, що глушник пошкоджений і відбувається витік вихлопних газів, Вам треба звернутися до авторизованого сервісного центру для його заміни.

10.9. ПОВІТРЯНЕ ОХОЛОДЖЕННЯ ДВИГУНА

УВАГА!

Ніколи не торкайтеся циліндра, глушника, свічки запалювання голими руками і відразу після зупинки двигуна. Під час роботи двигун дуже швидко нагрівається, і Ви можете отримати серйозні опіки.

- Перед використанням, а також кожні 25 годин роботи пристрою перевіряйте відсутність налиплого на вентиляційні отвори пластмасової кришки двигуна сміття, стружки, листя тощо.
- Бруд, сміття, листя, тріски тощо, які забили вентиляційні отвори кришки двигуна, а також радіатор охолодження циліндра можуть призвести до перегріву мотора і, як наслідок, до його виходу з ладу.

10.10. РЕКОМЕНДОВАНИЙ ГРАФІК ТЕХОБСЛУГОВУВАННЯ

Порядок дій		Перед початком роботи	Після завершення роботи	У разі несправності	У разі потреби	У разі пошкодження	Кожні 50 год або 1 раз на сезон	Кожні 300 год або 1 раз на сезон
Двигун	Перевірка/регулювання/заміна/ремонт поршневої групи, газорозподільного механізму (тільки для BC 4ST), системи запалювання, відведення відпрацьованих газів**			x		x	x	x
Карбюратор	Зовнішній огляд*	x						
	Регулювання**			x	x			
Стартер	Перевірка стану*	x						
	Заміна/ремонт*				x	x		

Порядок дій		Перед початком роботи	Після завершення роботи	У разі несправності	У разі потреби	У разі пошкодження	Кожні 50 год або 1 раз на сезон	Кожні 300 год або 1 раз на сезон
Олива (тільки для BC 4ST)	Перевірка рівня*	x						
	Заміна*	Через кожні 8–10 годин роботи						
Повітряний фільтр	Промивання/змащення оливою*	Через кожні 8–10 годин роботи						
	Заміна*			x	x			
Паливний фільтр	Очищення*				x		x	
	Заміна*			x	x			
Свічка запалювання	Регулювання зазора*				x			
	Заміна*			x				
Вал, редуктор	Змащення*				x		x	
Захисний кожух, штанга	Очищення*		x					
Різальне оснащення	Перевірка стану*	x						
	Балансування**					x	x	
	Заточення*				x		x	

* Роботи, які можуть виконуватися користувачем самостійно, за наявності необхідних знань, умінь і навичок. Проте треба пам’ятати, що за такої умови є ризик втрати права на гарантійне обслуговування. Якщо є сумніви щодо можливості проведення обслуговування власними силами, зверніться по допомогу до авторизованого сервісного центру.

** Роботи, які необхідно проводити виключно в авторизованих сервісних центрах.

10.11. УСУНЕННЯ НЕСПРАВНОСТЕЙ

Несправність	Можлива причина	Усунення несправності
Проблеми під час запуску	Неякісне і/чи несвіже паливо в баку.	Залийте в паливний бак якісне свіже паливо/паливну суміш.
	Забруднений паливний фільтр.	Очистіть паливний фільтр.
	Електрод свічки запалювання брудний або вологий.	Очистіть/висушіть електрод свічки запалювання.
	Неправильний зазор свічки запалювання.	Встановіть зазор 0,6–0,7 мм.
	Від'єднаний ковпачок свічки запалювання.	Під'єднайте ковпачок свічки запалювання.
Двигун не видає достатню потужність	Нагар на електродах свічки запалювання; неправильний зазор.	Очистіть електроди, у разі потреби замініть свічку запалювання; встановіть зазор 0,6–0,7 мм.
	Забруднений карбюратор.	Очистіть карбюратор.
	Забруднений повітряний фільтр.	Очистіть повітряний фільтр.
	Нагар на системі вихлопу.	Очистіть систему вихлопу.
	«Бідна суміш» (забагато оливи).	Заправте паливною сумішшю, приготовленою в пропорції відповідно до рекомендацій виробника оливи.

11. ЗБЕРІГАННЯ І ТРАНСПОРТУВАННЯ

11.1. ЗБЕРІГАННЯ

- Зберігайте пристрій у сухому, чистому приміщенні.
- Очищайте виріб, зокрема різальне оснащення, редуктор, захисний кожух, від трави та бруду після кожного використання.

- Перед початком техобслуговування впевніться, що свічковий ковпачок знятий.
- Приміщення для зберігання має бути сухим і незапиленим.
- Треба зберігати пристрій у недоступному для дітей місці.
- Можливі несправності треба усувати перед установленням мотокоси на зберігання, щоб вона завжди була готовою до експлуатації.

11.2. КОНСЕРВАЦІЯ НА ЗИМОВИЙ ПЕРІОД

Якщо мотокоса не використовуватиметься довше 6 тижнів, необхідно підготувати її до зберігання.

- Повністю випорожніть паливний бак і карбюратор. Пальне має обмежений термін зберігання і може призвести до появи осаду в бачку і карбюраторі.
- Залишки пального в резервних каністрах необхідно використати в інших двигунах або утилізувати.
- Металевий різальний інструмент необхідно очистити і злегка змастити моторною оливою.

ПРИМІТКА

Перед новим запуском в експлуатацію потрібно заправити мотокосу свіжою паливною сумішшю.

11.3. ТРАНСПОРТУВАННЯ

- Пристрій має транспортуватися в положенні, зазначеному на коробці.
- Під час вантажно-розвантажувальних робіт заборонено піддавати пристрій ударним навантаженням.
- Пристрій має бути надійно закріплений, щоб не допускати його переміщення всередині транспортного засобу.

УВАГА!

Бензинову косу з чотиритактним двигуном (BC 4ST) треба зберігати і перевозити в горизонтальному положенні. Перевертання коси може призвести до потрапляння моторної оливи з картера двигуна в циліндр, карбюратор, глушник.

12. ГАРАНТІЙНЕ ОБСЛУГОВУВАННЯ

Пристрої **RZTK** проходять обов'язкову сертифікацію відповідно до Технічного регламенту про безпеку машин та обладнання. Використання, техобслуговування і зберігання пристрою **RZTK** мають здійснюватися точно, як описано в цій інструкції з експлуатації.

Термін служби виробу становить 5 років.

Після закінчення цього терміну виробник не несе відповідальності за безпечну роботу виробу, а також за заподіяння шкоди здоров'ю чи майну.

Гарантійний термін обслуговування становить 2 роки з дати придбання виробу.

Виробник не несе відповідальності за всі пошкодження і збиток, спричинені недотриманням вказівок з техніки безпеки і технічного обслуговування.

Насамперед це поширюється на:

- використання виробу не за призначенням;
- використання недопущених виробником мастильних матеріалів, бензину і моторної оливи;
- технічні зміни виробу;
- непрямі збитки внаслідок подальшого використання виробу з несправними деталями.

Усі роботи, наведені в розділі про технічне обслуговування, мають здійснюватися регулярно. Якщо користувач не може виконувати ці ро-

боти з техобслуговування самостійно, то треба звернутися до авторизованого сервісного центру для оформлення замовлення на виконання необхідних робіт. Список адрес Ви зможете знайти на нашому офіційному інтернет-сайті:

RZTK.IN.UA

Виробник не несе відповідальності у разі заподіяння шкоди через пошкодження внаслідок невиконаних робіт з техобслуговування.

До таких пошкоджень, крім іншого, належать:

- корозійні пошкодження та інші наслідки неправильного зберігання;
- пошкодження внаслідок застосування неоригінальних запчастин;
- пошкодження внаслідок робіт з техобслуговування та ремонту, які здійснювалися неуповноваженими спеціалістами.

13. УТИЛІЗАЦІЯ ПРИСТРОЮ

- Пристрій, інструкцію з експлуатації та все комплектування треба зберігати протягом усього терміну експлуатації. Має бути забезпечений вільний доступ до всіх деталей і необхідної інформації для всіх користувачів пристрою.
- Цей пристрій і комплектувальні вузли виготовлені з безпечних для довкілля та здоров'я людини матеріалів і речовин.
- Проте, для запобігання негативному впливу на навколишнє середовище, після завершення використання пристрою або терміну його служби чи у разі непридатності для подальшої експлуатації пристрій належить здати в приймальні пункти з переробки металобрухту і пластмас.
- Утилізація пристрою і комплектувальних вузлів полягає в його повному розбиранні та подальшому сортуванні за видами матеріалів і речовин для подальшого переплавлення або використання для вторинної переробки.

- Після завершення терміну служби пристрій має бути утилізований відповідно до норм, правил і способів, що діють у місці утилізації побутових приладів.
- Утилізація пристрою має бути проведена без нанесення екологічних збитків довкіллю.
- Технічні рідини (паливо, олива) необхідно утилізувати окремо, відповідно до норм утилізації відпрацьованих нафтопродуктів, що діють у місці утилізації.
- Не виливайте відпрацьовану оливу в каналізацію або на землю. Вона має зливатися в спеціальні ємності та відправлятися в пункти збирання і переробки відпрацьованих олив.

У разі виникнення питань щодо товару і сервісу звертайтеся за:

• телефоном гарячої лінії
0800 331 319
9:00–18:00 Пн–Пт
(безкоштовно)

• адресою електронної пошти:
support@rztk.in.ua

Ми завжди раді Вам допомогти!

GARDEN
EQUIPMENT

RZTK

rztk.in.ua